EN	Cordless Radio with Lantern	Instruction manual	4
FRCA	Radio avec lanterne sans fil	Manuel d’instructions	9
ESMX	Radio con Linterna Inalámbrico	Manual de instrucciones	14
PTBR	Radio com lanterna a bateria	Manual de instruções	19

DMR055

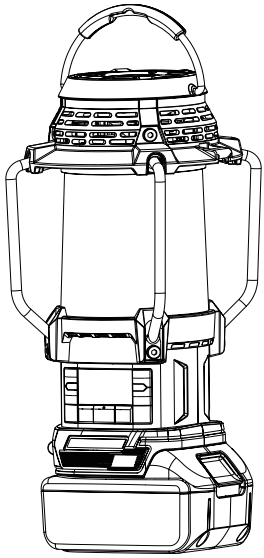

1

2

3

4

5 6 7 8 9 10

11

12

LCD Display

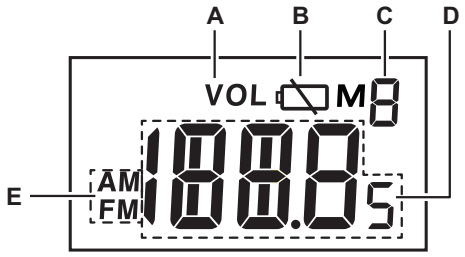

1

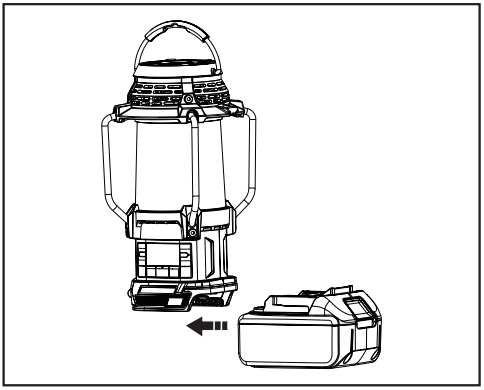

2

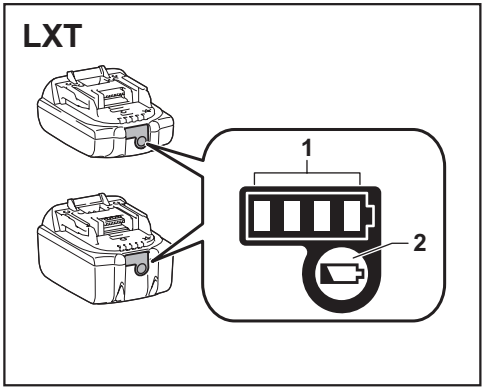

3

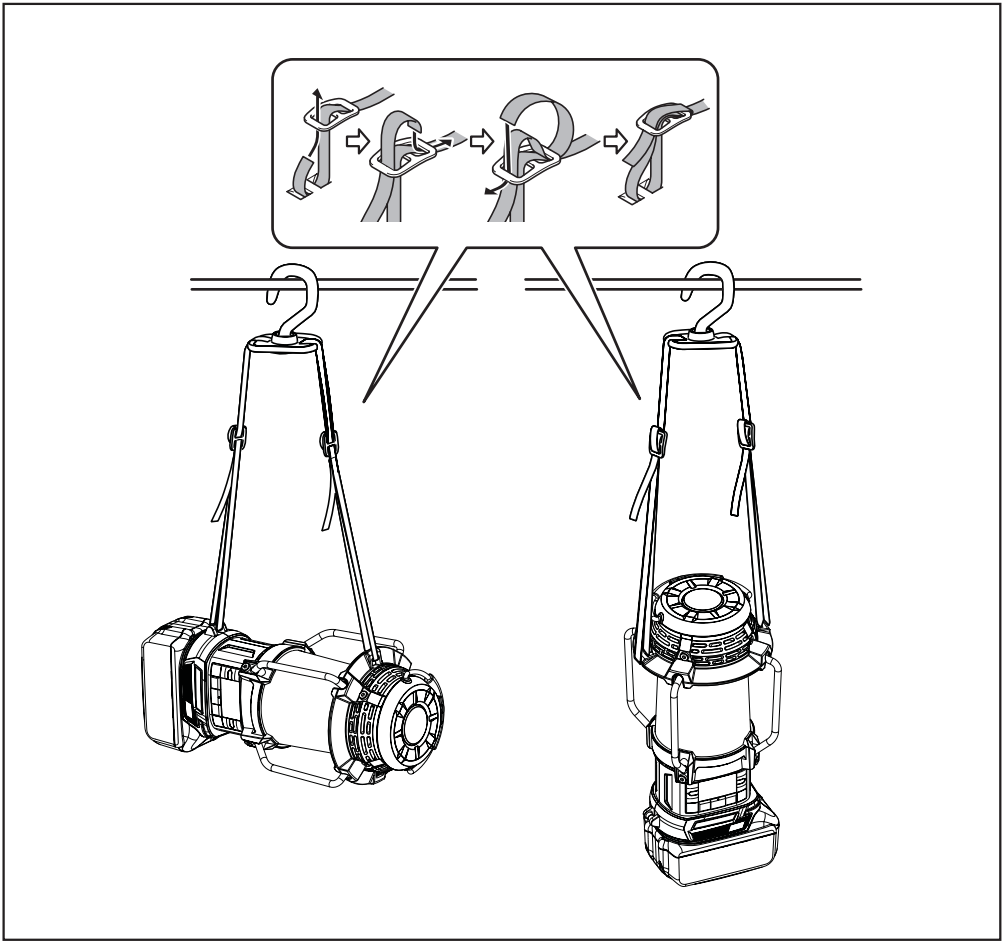

4

ENGLISH
(Original instructions)

EXPLANATION OF GENERAL VIEW (Fig. 1)

1. Carrying handle
2. Speaker
3. LED Lantern
4. Battery compartment
5. Volume up/down button
6. Mode button
7. Preset down button
8. Power button
9. Preset up button
10. Tuning up/down button
11. Light on/off button/Light mode button
12. Strap buckle

LCD display

A. Volume
B. Low battery indicator
C. Memory number
D. Radio frequency/Sound volume
E. AM/FM band

SYMBOLS

The following show the symbols used for the equipment. Be sure that you understand their meaning before use.

Read instruction manual.

IMPORTANT SAFETY INSTRUCTIONS

⚠ ***WARNING:***

When using this product, basic safety precautions should always be followed to reduce the risk of fire, electric shock, and personal injury, including the following:

1. Read this instruction manual and the charger instruction manual carefully before use.
2. Clean only with dry cloth.
3. Do not install near any heat sources such as radiators, heat registers, stoves, or other apparatus (including amplifiers) that produce heat.
4. Only use attachments/accessories specified by the manufacturer.
5. A battery operated radio with integral batteries or a separate battery pack must be recharged only with the specified charger for the battery. A charger that may be suitable for one type of battery may create a risk of fire when used with another battery.
6. Use battery operated radio only with specifically designated battery packs. Use of any other batteries may create a risk of fire.
7. When battery pack is not in use, keep it away from other metal objects like: paper clips, coins, keys, nails, screws, or other small metal objects that can make a connection from one terminal to another. Shorting the battery terminals together may cause sparks, burns, or a fire.
8. Avoid body contact with grounded surfaces such as pipes, radiators, ranges and refrigerators. There is an increased risk of electric shock if your body is grounded.
9. Under abusive conditions, liquid may be ejected from the battery; avoid contact. If contact accidentally occurs, flush with water. If liquid contacts eyes, additionally seek medical help. Liquid ejected from the battery may cause irritation or burns.
10. Do not use a battery pack or tool that is damaged or modified. Damaged or modified batteries may exhibit unpredictable behaviour resulting in fire, explosion or risk of injury.
11. Do not expose a battery pack or tool to fire or excessive temperature. Exposure to fire or temperature above 130°C (266°F) may cause explosion.
12. Follow all charging instructions and do not charge the battery pack or tool outside the temperature range specified in the instructions. Charging improperly or at temperatures outside the specified range may damage the battery and increase the risk of fire.
13. Do not use the product at a high volume for any extended period. To avoid hearing damage, use the product at moderate volume level.
14. (For products with LCD display only) LCD displays include liquid which may cause irritation and poisoning. If the liquid enters the eyes, mouth or skin, rinse it with water and call a doctor.
15. Do not expose the product to rain or wet conditions. Water entering the product will increase the risk of electric shock.
16. This product is not intended for use by persons (including children) with reduced physical, sensory or mental capabilities, or lack of experience and knowledge, unless they have been given supervision or instruction concerning use of the product by a person responsible for their safety. Children should be supervised to ensure that they do not play with the product. Store the product out of the reach of children.

SAVE THESE INSTRUCTIONS

SPECIFIC SAFETY RULES FOR BATTERY CARTRIDGE

1. Before using battery cartridge, read all instructions and cautionary markings on (1) battery charger, (2) battery, and (3) product using battery.
2. Do not disassemble battery cartridge.
3. If operating time has become excessively shorter, stop operating immediately. It may result in a risk of overheating, possible burns and even an explosion.
4. If electrolyte gets into your eyes, rinse them out with clear water and seek medical attention right away. It may result in loss of your eyesight.
5. Do not short the battery cartridge:
   (1) Do not touch the terminals with any conductive material.
   (2) Avoid storing battery cartridge in a container with other metal objects such as nails, coins, etc.
   (3) Do not expose battery cartridge to water or rain. A battery short can cause a large current flow, overheating, possible burns and even a breakdown.
6. Do not store and use the tool and battery cartridge in locations where the temperature may reach or exceed 50°C (122°F).
7. Do not incinerate the battery cartridge even if it is severely damaged or is completely worn out. The battery cartridge can explode in a fire.
8. Be careful not to drop or strike battery.
9. Do not use a damaged battery.
10. To avoid risk, the manual of replaceable the battery should be read before use.
11. The contained lithium-ion-batteries are subject to the Dangerous Goods Legislation requirements. For commercial transports e.g. by third parties, forwarding agents, special requirement on packaging and labeling must be observed. For preparation of the item being shipped, consulting an expert for hazardous material is required. Please also observe possibly more detailed national regulations. Tape or mask off open contacts and pack up the battery in such a manner that it cannot move around in the packaging.
12. When disposing the battery cartridge, remove it from the tool and dispose of it in a safe place. Follow your local regulations relating to disposal of battery.
13. Use the batteries only with the products specified by Makita. Installing the batteries to non-compliant products may result in a fire, excessive heat, explosion, or leak of electrolyte. If the tool is not used for a long period of time, the battery must be removed from the tool.
14. If the tool is not used for a long period of time, the battery must be removed from the tool.
15. Do not allow chips, dust, or soil stuck into the terminals, holes, and grooves of the battery cartridge. It may result in poor performance or breakdown of the tool or battery cartridge.
16. Keep the battery away from children.
17. During and after use, the battery cartridge may take on heat which can cause burns or low temperature burns.
18. Do not touch the terminal of the tool immediately after use as it may get hot enough to cause burns.
19. Unless the tool supports the use near a high-voltage electrical power lines, do not use the battery cartridge near a high-voltage electrical power lines. It may result in a malfunction or breakdown of the tool or battery cartridge.

⚠ ***CAUTION:***

Only use genuine Makita batteries. Use of nongenuine Makita batteries, or batteries that have been altered, may result in the battery bursting causing fires, personal injury and damage. It will also void the Makita warranty for the Makita tool and charger.

Tips for maintaining maximum battery life

1. Charge the battery cartridge before completely discharged. Always stop tool operation and charge the battery cartridge when you notice less tool power.
2. Never recharge a fully charged battery cartridge. Overcharging shortens the battery service life.
3. Charge the battery cartridge with room temperature at 10°C - 40°C (50°F - 104°F). Let a hot battery cartridge cool down before charging it.
4. When not using the battery cartridge, remove it from the tool or the charger.
5. Charge the battery cartridge if you do not use it for a long period (more than six months).

OPERATING TIME

* The suitable battery packs for this radio listed as the following table.
* The following table indicates the operating time on a single charge.

Battery cartridge		Battery capacity	Unit: Hour (Approximately)	
			Radio*	Lantern
LXT (14.4V)	BL1415N*	1.5 Ah	14	4.0
	BL1430B	3.0 Ah	24	7.0
	BL1440*	4.0 Ah	38	11
	BL1460B*	6.0 Ah	50	15
LXT (18V)	BL1815N	1.5 Ah	15	4.5
	BL1820B	2.0 Ah	20	6.0
	BL1830/BL1830B	3.0 Ah	28	8.5
	BL1840B	4.0 Ah	40	12
	BL1850B	5.0 Ah	52	16
	BL1860B	6.0 Ah	63	19

* AT SPEAKERS OUTPUT = 100mW
* Country specific

⚠ ***WARNING:***

Only use the battery cartridges listed above. Use of any other battery cartridges may cause injury and/or fire.

NOTE:

- Table regarding to the battery operating time above is for reference.
- The actual operating time may differ with the type of the battery, charging condition, or usage environment.
- Some of the battery cartridges and chargers listed above may not be available depending on your region of residence.

Recommended cord connected power source

Portable power pack	PDC01

- The cord connected battery pack (s) listed above may not be available depending on your region of residence.
- Before using the cord connected battery pack, read instruction and cautionary markings on them.

INSTALLATION AND POWER SUPPLY

⚠ **CAUTION:**

- Always switch off the radio before installing or removing the battery cartridge.
- Be careful not to drop or strike the radio. Broken shell may slash your finger or stab your body. Damaged radio may exhibit unpredictable behaviour resulting in fire, explosion or risk of injury.
- Hold the tool and the battery cartridge firmly when installing or removing battery cartridge.

IMPORTANT:

- Reduced power, distortion, stuttering sound or screen backlight flashing and icon flashing on the display are all the signs that the battery needs to be replaced.
- The battery cartridge is not included as standard accessories.

Installing or removing the sliding battery cartridge (Fig. 2)

- To install the battery cartridge, align the tongue on the battery cartridge with the groove in the housing and slip it into place. Always insert it all the way until it locks in place with a little click.

- If you can see the red indicator on the upper side of the button, it is not locked completely. Install it fully until the red indicator cannot be seen. If not, it may accidentally fall out of the radio, causing injury to you or someone around you.
- Do not use force when installing the battery cartridge. If the cartridge does not slide in easily, it is not being inserted correctly.
- To remove the battery cartridge, slide it from the radio while sliding the button on the front of the cartridge.

Indicating the remaining battery capacity (Fig. 3)

➢ **1. Indicator lamps 2. Check button**

Press the check button on the battery cartridge to indicate the remaining battery capacity. The indicator lamps light up for few seconds.

- **LXT battery cartridge**

Indicator lamps			Remaining capacity
■ Lighted	□ Off	◪ Blinking	
■ ■ ■ ■			75% ~ 100%
■ ■ ■ □			50% ~ 75%
■ ■ □ □			25% ~ 50%
■ □ □ □			0% ~ 25%
◪ □ □ □			Charge the battery
■ ■ □ □ ↑↓ □ □ ■ ■			The battery may have malfunctioned

NOTE:

- Depending on the conditions of use and the ambient temperature, the indication may differ slightly from the actual capacity.
- The first (far left) indicator lamp will brink when the battery protection system works.

LISTENING TO THE RADIO

Tuning the radio

1. Press the Power button to turn on the radio.
2. Select the FM or AM radio mode by repeatedly pressing the Mode button.
3. Press and hold the Tuning up or Tuning down button to scan the FM or AM band. The display will show the frequency of the signal which has been found. To find more FM or AM stations repeat the scan operation. Your radio will scan the FM or AM band from the currently displayed frequency and will stop scanning when it finds a signal of sufficient strength.
4. Press the Tuning up or Tuning down button to fine-tune the frequency if needed.
5. Press the Volume up/down button to adjust the desired sound level.
6. To turn off the radio, press the Power button.

NOTE:

For FM/AM radio mode, if the radio's reception is not good, it may be necessary to relocate your radio to a position giving better reception.

Preset memory stations

There are 9 preset stations each for AM and FM radio. They are used in the same way for each waveband.

1. Press the Power button to turn on the radio.
2. Press the Mode button to select the desired waveband. Tune to the required radio station as previously described.
3. Press and hold the Preset up or Preset down button until “M” flashes on the display.
4. Press the Preset up or Preset down button to select the desired memory number.
5. Press and hold the Preset up or Preset down button until “M” stops flashing on the display. The radio station is stored into the selected memory preset. The display will appear with the memory number.
6. Repeat this procedure as needed for the remaining presets. Preset stations which have already been stored may be overwritten by following the above procedure if required.

Recall memory station

1. Turn on the radio and select the AM or FM radio mode.
2. Momentarily press the Preset up or Preset down button to tune to your radio to one of the stations stored in the preset memory.

LED lantern

1. Press the Light on/off button repeatedly to select different light modes. This LED lantern features 2 different modes: 360˚ light coverage and side-carry modes.
2. Press and hold the Light on/off button to turn off the light.

MISCELLANEOUS SETTINGS

Using the strap (Fig. 4)

Using the supplied strap, you can hang the product in different ways whenever needed. (Refer to the installation method in Figure 4.)

MAINTENANCE

⚠ **CAUTION:**

- Never use gasoline, benzine, thinner, alcohol or the like. Discoloration, deformation or cracks may result.
- Do not wash the radio with water.

SPECIFICATIONS

Battery	14.4V & 18V
Frequency coverage	FM 87.5-108 MHz (0.1MHz/step) AM (MW) 520-1,710 kHz (10kHz/step)
Antenna system	FM: Built-in antenna
	AM: bar antenna

Loudspeaker	2.25 inches
Output power	14.4V: 2.4W
	18V: 3.0W
Dimensions (L x W x H) (with BL1860B)	126 x 129 x 289mm (Handle down)
Weight (without battery)	0.95KG

FRANÇAIS (Instructions d'origine)

INTERPRÉTATION DE LA VUE GÉNÉRALE (Fig. 1)

1. Poignée de transport
2. Haut-parleur
3. Lanterne LED
4. Compartiment de la batterie/des piles
5. Bouton volume haut/bas
6. Bouton de mode
7. Bouton de préréglage bas
8. Bouton d'alimentation (Power)
9. Bouton de préréglage haut
10. Bouton de réglage Tuning haut/bas
11. Bouton de mise en marche/arrêt de l'éclairage/ bouton du mode d'éclairage
12. Boucle de sangle

Écran LCD

A. Volume
B. Indicateur de batterie faible
C. Numéro du préréglage en mémoire
D. Fréquence radio/Volume sonore
E. Bande AM/FM

SYMBOLES

Les symboles utilisés pour l'équipement sont affichés ci-dessous. Soyez sûr de tout comprendre avant toute utilisation.

Lisez le manuel d'utilisation.

INSTRUCTIONS IMPORTANTES DE SECURITÉ

⚠ ***AVERTISSEMENT:***

Lors de l'utilisation de ce produit, des précautions de sécurité de base doivent toujours être suivies pour réduire le risque d'incendie, d'électrocution et de blessures corporelles, notamment les suivantes:

1. Lisez ce mode d'emploi attentivement ainsi que le mode d'emploi du chargeur avant de l'utiliser.
2. Nettoyez avec un chiffon sec.
3. N'installez pas à proximité de sources de chaleur telles que radiateurs, équipements de chauffage, poêle ou autres appareils (y compris les amplificateurs) qui produisent de la chaleur.
4. N'utilisez que les extensions/accessoires spécifiés par le fabricant.
5. Les batteries utilisées pour les radios, qu'elles soient intégrées ou séparées, doivent être rechargées uniquement à l'aide du chargeur de batterie spécifié. Un chargeur qui convient à un type de batterie peut créer un risque d'incendie s'il est utilisé avec une autre batterie.
6. Les radios fonctionnant à l'aide de batteries doivent être utilisées uniquement avec les batteries désignées. L'utilisation d'autres batteries peut créer un risque d'incendie.
7. Lorsque la batterie n'est pas utilisée, veuillez la tenir éloigner des autres objets métalliques tels que: les trombones, les pièces de monnaie, les clés, les clous, les vis ou les autres petits objets métalliques qui peuvent établir une connexion d'une borne à un autre. Court-circuiter les bornes de la batterie peut provoquer des étincelles, des brûlures ou un incendie.
8. Évitez tout contact corporel avec des surfaces reliées à la terre telles que les tuyaux, les radiateurs, les cuisinières et les réfrigérateurs. Il y a un risque accru de choc électrique si votre corps est relié à la terre.
9. Dans des conditions extrêmes, du liquide peut être éjecté depuis la batterie; évitez tout contact avec le liquide. En cas de contact accidentel, rincez avec de l'eau. Si le liquide entre en contact avec les yeux, consultez un médecin. Le liquide éjecté depuis la batterie peut causer des irritations ou des brûlures.
10. N'utilisez pas les batteries d'accumulateurs ou un appareil qui a été endommagé voire même modifié. Les batteries endommagées ou modifiées peuvent présenter un comportement imprévisible entraînant un incendie, une explosion ou un risque de blessure.
11. N'exposez pas une batterie ou un appareil au feu ou à une température excessive. L'exposition au feu ou à une température supérieure à 130°C (266°F) peut provoquer une explosion.
12. Suivez toutes les instructions de charge et ne chargez pas la batterie ou l'appareil en dehors de la plage de température spécifiée dans les instructions. La charge incorrecte ou à des températures en dehors de la plage spécifiée peut endommager la batterie et augmenter le risque d'incendie.
13. N'utilisez pas le produit à un volume élevé durant une période prolongée. Pour éviter les dommages auditifs, utilisez-le produit à un niveau de volume modéré.
14. (Pour les produits avec affichage à cristaux liquides seulement) les affichages à cristaux liquides incluent le liquide qui peut causer de l'irritation et un empoisonnement. Si le liquide pénètre dans les yeux, la bouche ou la peau, rincez avec de l'eau et appelez un médecin.
15. N'exposez pas le produit à la pluie ou à des environnements humides. L'eau pénétrant dans le

produit augmente le risque de choc électrique.

16. Ce produit n'est pas destiné à être utilisé par des personnes (y compris des enfants) ayant des capacités physiques, sensorielles ou mentales réduites, ou un manque d'expérience et de connaissances, à moins qu'elles aient reçu une supervision ou une formation concernant l'utilisation du produit par une personne responsable pour leur sécurité. Les enfants doivent être surveillés pour s'assurer qu'ils ne jouent pas avec le produit. Entreposez le produit hors de la portée des enfants.

CONSERVEZ SES INSTRUCTIONS

RÈGLES SPÉCIFIQUES DE SÉCURITÉ POUR LA CARTOUCHE DE BATTERIE

1. Avant d'utiliser la cartouche de batterie, lisez toutes les instructions et les avertissements concernant (1) le chargeur de batterie, (2) la batterie, et (3) l'équipement utilisant la batterie.
2. Ne démontez pas la cartouche de batterie.
3. Si le temps de fonctionnement devient excessivement court, cessez immédiatement l'utilisation. Il peut en résulter un risque de surchauffe, de brûlures et même d'explosion.
4. Si l'électrolyte pénètre dans vos yeux, rincez-les à l'eau claire et consultez un médecin immédiatement. Cela peut entraîner une perte de la vue.
5. Ne court-circuitez pas la cartouche de la batterie:
   (1) Ne touchez pas les bornes avec un matériau conducteur.
   (2) Évitez de ranger la cartouche de la batterie dans un conteneur avec d'autres objets métalliques tels que des clous, des pièces de monnaie, etc.
   (3) N'exposez pas la cartouche de la batterie à l'eau ou à la pluie. Un court-circuit de la batterie peut provoquer un fort courant, une surchauffe, des brûlures et même une panne.
6. Ne rangez pas l'outil ou la cartouche de la batterie dans des endroits où la température peut atteindre ou dépasser 50°C (122°F).
7. N'incinérez pas la cartouche de la batterie même si elle est sérieusement endommagée ou complètement usée. La cartouche de la batterie peut exploser dans un feu.
8. Veillez ne pas laisser tomber ou heurter la batterie.
9. N'utilisez pas de batterie endommagée.
10. Pour éviter tout risque, le manuel de la batterie de remplacement de la batterie doit être lu avant toute utilisation.
11. Les batteries lithium-ion sont soumises aux exigences de la législation sur les marchandises dangereuses. Pour les transports commerciaux, par ex. par des tiers, des agents de livraison, des exigences particulières en matière de conditionnement et d'étiquetage doivent être respectées.
    Pour la préparation de l'article à expédier, il est nécessaire de consulter un expert pour les matières dangereuses. Veuillez également prendre connaissance des réglementations nationales éventuellement plus détaillées.
    Recouvrez par du scotch ou masquez les contacts ouverts et emballez la batterie de telle manière qu'elle ne puisse pas bouger dans l'emballage.
12. Lorsque vous éliminez la cartouche de batterie, retirez-la de l'appareil et éliminez-la dans un endroit sûr. Suivez les réglementations locales relatives à l'élimination des batteries.
13. Utilisez les batteries uniquement avec les produits spécifiés par Makita. L'installation des batteries dans des produits non conformes peut entraîner un incendie, une chaleur excessive, une explosion ou une fuite d'électrolyte. Si l'appareil n'est pas utilisé pendant une longue période de temps, la batterie doit y être retirée.
14. Si l'appareil n'est pas utilisé pendant une longue période de temps, la batterie doit y être retirée.
15. Ne laissez pas de copeaux, de poussière ou de saleté s'accrocher dans les bornes, trous et rainures de la cartouche-batterie. Cela peut entraîner de mauvaises performances ou une panne de l'outil ou de la batterie.
16. Gardez la batterie hors de la portée des enfants.
17. Pendant et après l'utilisation, la batterie peut chauffer ce qui peut provoquer des brûlures ou des gelures à basse température.
18. Ne touchez pas la borne de l'outil immédiatement après son utilisation car elle peut devenir suffisamment chaude pour provoquer des brûlures.
19. À moins que l'outil ne prenne en charge l'utilisation à proximité d'une ligne électrique haute tension, n'utilisez pas la cartouche-batterie à proximité d'une ligne électrique haute tension. Cela peut entraîner un dysfonctionnement ou une panne de l'outil ou de la cartouche-batterie.

⚠ ***MISE EN GARDE:***

N'utilisez que des batteries Makita authentiques. L'utilisation de batteries Makita non authentiques, ou des batteries qui ont été modifiées, peut provoquer une explosion de la batterie provoquant des incendies, des blessures et des dégâts. Cela annulera également la garantie Makita pour l'outil Makita et le chargeur.

Conseils pour maintenir la durée de vie de la batterie au maximum

1. Chargez la cartouche de la batterie avant qu'elle ne soit complètement déchargée. Arrêtez toujours le fonctionnement de l'équipement et rechargez la cartouche de la batterie lorsque vous remarquez que la puissance de l'équipement est faible.
2. Rechargez jamais une cartouche de batterie qui est déjà complètement chargée. La surcharge réduit la durée de vie de la batterie.
3. Rechargez la cartouche de batterie à une température ambiante de 10°C à 40°C (50°F - 104°F). Laissez la cartouche de batterie chaude se refroidir avant de la charger.
4. Lorsque vous n'utilisez pas la batterie, retirez-la de l'outil ou du chargeur.
5. Rechargez la cartouche de batterie si vous ne l'utilisez pas pendant une longue période (plus de six mois).

TEMPS DE FONCTIONNEMENT

* Les blocs de batterie appropriés pour cette radio sont répertoriés dans le tableau suivant.
* Le tableau suivant indique le temps de fonctionnement sur une seule charge.

Bloc-batterie		Capacité de la batterie	Unité: Heures (Approximative)	
			Radio*	Lanterne
LXT (14.4V)	BL1415N*	1.5 Ah	14	4.0
	BL1430B	3.0 Ah	24	7.0
	BL1440*	4.0 Ah	38	11
	BL1460B*	6.0 Ah	50	15
LXT (18V)	BL1815N	1.5 Ah	15	4.5
	BL1820B	2.0 Ah	20	6.0
	BL1830/BL1830B	3.0 Ah	28	8.5
	BL1840B	4.0 Ah	40	12
	BL1850B	5.0 Ah	52	16
	BL1860B	6.0 Ah	63	19

* A LA SORTIE DES HAUT-PARLEURS = 100mW
* Varie selon le pays

⚠ ***AVERTISSEMENT:***

N'utilisez que les cartouches de batterie énumérées ci-dessus. L'utilisation de toute autre cartouche de batterie peut causer des blessures et/ou des incendies.

REMARQUE:

- Le tableau concernant la durée de fonctionnement de la batterie ci-dessus est présenté comme référence.
- Le temps de fonctionnement réel peut différer du type de la batterie, de la condition de la charge ou de l'environnement d'utilisation.
- Certains des chargeurs et cartouches-batterie répertoriés ci-dessus peuvent ne pas être disponibles en fonction de votre région de résidence.

Cordon recommandé de la source d'alimentation connectée

Bloc d'alimentation portable	PDC01

- Le ou les blocs-batterie connectés répertoriés ci-dessus peuvent ne pas être disponibles en fonction de votre région de résidence.
- Avant d'utiliser le bloc- batterie, lisez les instructions et les mises en garde qui s'y trouvent.

INSTALLATION ET ALIMENTATION FOURNIE

⚠ **MISE EN GARDE:**

- Éteignez toujours la radio avant d'installer et de retirer le bloc de batterie.
- Prenez garde de ne pas laisser tomber ou cogner la radio. Le boîtier cassé pourrait vous entailler un doigt ou provoquer de plus graves blessures. La radio endommagée pourrait fonctionner de manière imprévisible, provoquant des risques de blessures, d'explosion ou d'incendie.
- Tenez fermement l'outil et la cartouche-batterie lors de l'installation ou du retrait de la batterie.

IMPORTANT:

- Une puissance réduite, une distorsion, un son saccadé ou un rétroéclairage de l'écran clignotant avec une icône de batterie clignotante sont autant de signes que la batterie doit être remplacée.
- La batterie n'est pas incluse dans les accessoires de base.

Installation et retrait d'une batterie coulissante (Fig. 2)

- Pour installer la batterie, alignez sa languette sur la rainure qui se trouve à l'intérieur du logement, puis faites glisser la batterie pour la mettre en place. Insérez-la toujours bien à fond, jusqu'à ce qu'elle se verrouille en émettant un léger déclic.
- Si vous voyez le voyant rouge sur la face supérieure du bouton, la batterie n'est pas parfaitement verrouillée. Installez-la à fond, jusqu'à ce que le voyant rouge ne soit plus visible. À défaut, elle risque de tomber accidentellement de la radio et de vous blesser ou de blesser une personne située près de vous.
- N'appliquez pas une force excessive lors de l'insertion de la batterie. Si la batterie ne glisse pas aisément, elle n'est pas insérée correctement.
- Pour retirer la batterie, faites-la glisser hors de la radio tout en faisant glisser le bouton à l'avant de la cartouche.

Indication de l'autonomie restante de la batterie (Fig. 3)

➢ **1. Voyants de charge de la batterie**
2. Bouton de vérification

Appuyez sur le bouton de vérification pour vérifier l'autonomie restante de la batterie. Les voyants s'allument alors pendant quelques secondes.

- **Bloc-batterie LXT**

Indicateurs ou voyants de charge			Capacité restante
■ Allumés	□ Eteintes	◪ Clignotants	
■ ■ ■ ■			75% ~ 100%
■ ■ ■ □			50% ~ 75%
■ ■ □ □			25% ~ 50%
■ □ □ □			0% ~ 25%
◪ □ □ □			Rechargez la batterie
■ ■ □ □ ↑↓ □ □ ■ ■			La batterie semble mal fonctionnée

REMARQUE:

- Selon les conditions d'utilisation et la température ambiante, les voyants peuvent indiquer une capacité légèrement différente de la capacité réelle.
- Le premier voyant (le plus à gauche) clignotera lorsque le système de protection de la batterie fonctionne.

ÉCOUTER LA RADIO

Syntonisation de la radio

1. Appuyez sur le bouton d'alimentation Marche/Arrêt pour allumer la radio.
2. 2Sélectionnez le mode radio FM ou AM en appuyant plusieurs fois sur le bouton Mode.
3. Appuyez et maintenez enfoncé le bouton de réglage Tuning haut ou Tuning bas pour scanner la bande FM ou AM. L'écran affichera la fréquence du signal qui a été trouvé. Pour trouver plus de stations FM ou AM, répétez l'opération de recherche. Votre radio scannera la bande FM ou AM à partir de la fréquence actuellement affichée et s'arrêtera lorsqu'elle trouvera un signal d'une puissance suffisante.
4. Appuyez sur le bouton de réglage Tuning haut ou Tuning bas pour affiner la fréquence si nécessaire.

5. Appuyez sur le bouton Volume haut/bas pour régler le niveau sonore souhaité.
6. Pour éteindre la radio, appuyez sur le bouton d'alimentation Marche/Arrêt.

REMARQUE:

Pour le mode radio FM/AM, si la réception de la radio n'est pas bonne, il peut être nécessaire de déplacer votre radio vers un endroit offrant une meilleure réception.

Stations préréglées en mémoire

Il y a 9 stations préréglées chacune pour la radio AM et FM. Elles sont utilisées de la même manière pour chaque bande de fréquences.

1. Appuyez sur le bouton d'alimentation Marche/Arrêt pour allumer la radio.
2. Appuyez sur le bouton Mode pour sélectionner la bande d'ondes souhaitée.
   Syntonisez la station de radio requise comme décrit précédemment.
3. Appuyez et maintenez enfoncé le bouton de préréglage haut ou de préréglage bas jusqu'à ce que « M » clignote sur l'écran.
4. Appuyez sur le bouton de préréglage haut ou de préréglage bas pour sélectionner le numéro de préréglage en mémoire souhaité.
5. Appuyez et maintenez enfoncé le bouton de préréglage haut ou de préréglage bas jusqu'à ce que « M » cesse de clignoter sur l'écran. La station de radio est enregistrée dans le préréglage de mémoire sélectionnée. Le numéro de préréglage en mémoire apparaitra sur l'écran.
6. Répétez cette procédure au besoin pour les préréglages restants. Les stations préréglées qui ont déjà été enregistrées peuvent être écrasées en suivant la procédure ci-dessus si nécessaire.

Rappeler une station préréglée dans la mémoire

1. Allumez la radio et sélectionnez le mode radio AM ou FM.
2. Appuyez rapidement sur le bouton de préréglage haut ou de préréglage bas pour régler votre radio sur l'une des stations préréglées stockées dans la mémoire.

Lanterne LED

1. Appuyez plusieurs fois sur le bouton de mise en marche/arrêt de l'éclairage pour sélectionner différents modes d'éclairage. Cette lanterne LED dispose de 2 modes différents: couverture de l'éclairage à 360˚ et modes de transport latéral.
2. Appuyez sur le bouton de mise en marche/arrêt de l'éclairage et maintenez-le enfoncé pour éteindre la lumière d'éclairage.

PARAMÈTRES DIVERS

Utilisation de la sangle (Fig. 4)

À l'aide de la sangle fournie, vous pouvez accrocher le produit de différentes manières chaque fois que vous en avez besoin. (Reportez-vous à la méthode d'installation de la Figure 4.)

ENTRETIEN

⚠ **MISE EN GARDE:**

- N'utilisez jamais d'essence, de benzine, de diluant, d'alcool ou produits similaires. Cela pourrait entraîner une décoloration, une déformation ou des fissures.
- Ne lavez pas la radio avec de l'eau.

SPÉCIFICATION

Batterie	14.4V & 18V
Gamme de fréquences	FM 87.5-108 MHz (0.1MHz/incrémentation) AM (MW) 520-1,710 kHz (10kHz/incrémentation)
Système d'antenne	FM: Antenne intégrée
	AM: Barre d'antenne

Haut-parleur	2.25 pouces
Puissance de sortie	14.4V: 2.4W
	18V: 3.0W
Dimensions (L x l x H) (avec BL1860B)	126 x 129 x 289mm (Poignée rétractée vers le bas)
Poids (sans la batterie)	0.95KG

ESPAÑOL (Instrucciones originales)

EXPLICACIÓN DE LA VISTA GENERAL (Fig. 1)

1. Asa de transporte
2. Altavoz
3. Linterna LED
4. Compartimiento de la batería
5. Botón de subir/bajar volumen
6. Botón de modo
7. Botón de presintonía abajo
8. Botón de encendido
9. Botón de presintonía arriba
10. Botón de sintonizar hacia arriba/abajo
11. Botón de encender/apagar la luz/modo de luz
12. Hebilla de la correa

Pantalla LCD

A. Volumen
B. Indicador de batería baja
C. Número de memoria
D. Frecuencia de la radio/Volumen
E. Banda AM/FM

SÍMBOLOS

Lo siguiente muestra los símbolos usados por el equipo. Asegúrese de que entiende su significado, antes de usar el equipo.

Lea el manual de instrucciones.

INSTRUCCIONES IMPORTANTES DE SEGURIDAD

⚠ ***ADVERTENCIA:***

Al usar este producto, se deben seguir siempre las precauciones de seguridad básicas para reducir el riesgo de incendio, descarga eléctrica y lesiones personales, incluyendo lo siguiente:

1. Lea el manual de instrucciones y el manual de instrucciones del cargador detenidamente antes de usarlos.
2. Limpie el equipo solo con un paño seco.
3. No instale cerca de fuentes de calor, como radiadores, estufas, fuegos de cocina u otros aparatos (incluyendo amplificadores) que produzcan calor.
4. Utilice únicamente accesorios especificados por el fabricante.
5. Una radio a batería con baterías integrales o un paquete de baterías independiente se debe recargar solamente con el cargador especificado para la batería. Un cargador que puede ser adecuado para un tipo de batería puede crear un riesgo de incendio cuando se usa con otra batería.
6. Utilice la radio a batería únicamente con los paquetes de batería designados específicamente. El uso de cualquier otra batería puede crear un riesgo de incendio.
7. Cuando la batería no esté en uso, manténgala alejada de otros objetos metálicos como: clips, monedas, llaves, clavos, tornillos u otros objetos metálicos pequeños que pudieran crear conexiones de un terminal a otro. El contacto entre sí de los terminales de las baterías puede provocar chispas, quemaduras o fuego.
8. Evite contacto corporal con superficies conectadas a tierra como tuberías, radiadores, estufas y refrigeradores. Hay un incremento del riesgo de descarga eléctrica si su cuerpo está conectado a tierra.
9. En condiciones abusivas, puede que de la batería se expulse líquido, evite el contacto. Si de forma accidental entra en contacto con el líquido, enjuague con agua. Si el líquido entrase en contacto con los ojos, busque ayuda médica. El líquido expulsado de la batería puede causar irritación o quemaduras.
10. No use una batería o una herramienta dañada o modificada. Las baterías dañadas o modificadas puede presentar un comportamiento impredecible causando incendios, explosiones y riesgos de lesiones.
11. No exponga la batería o herramienta al fuego o a temperaturas excesivas. La exposición al fuego o a temperaturas mayores que 130°C (266°F) podrían causar una explosión.
12. Siga todas las instrucciones de carga y no cargue la batería o la herramienta fuera del rango de temperatura especificado en las instrucciones. Cargar incorrectamente o a temperaturas fuera del rango especificado podrían dañar la batería e incrementar el riesgo de fuego.
13. No use este producto a volumen alto durante un periodo prolongado. Para evitar daños auditivos, use este producto a un nivel de volumen moderado.
14. (Solo para productos con pantalla LCD) Las pantallas LCD incluyen líquidos que pueden causar irritación y envenenamiento. Si el líquido entrase en contacto con los ojos, boca o piel, enjuague con agua y llame a un médico.
15. No exponga el producto a condiciones de lluvia o humedad. El agua que entre al producto incrementará el riesgo de descarga eléctrica.

16. Este aparato no es apto para su uso por personas (niños incluidos) con las capacidades físicas, sensoriales o mentales disminuidas, o por personas que carezcan de experiencia y conocimiento, a no ser que alguien que sea responsable de su seguridad, les esté supervisando o les explique cómo deben usar el aparato. Los niños deben ser supervisados para asegurarse de que no jueguen con el producto. Guarde el producto lejos del alcance de los niños.

GUARDE ESTAS INSTRUCCIONES

REGLAS ESPECÍFICAS DE SEGURIDADPARA EL CARTUCHO DE BATERÍA

1. Antes de utilizar el cartucho de batería, lea todas las instrucciones y advertencias en (1) el cargador de la batería, (2) la baterías, (3) el producto que usa la batería.
2. No desmonte el cartucho de batería.
3. Si el tiempo de funcionamiento se ha vuelto excesivamente corto, pare inmediatamente Puede haber riesgo de sobrecalentamiento, posibles quemaduras o incluso una explosión.
4. Si el electrolito entra en contacto con los ojos, lávelos con agua limpia y busque atención médica de inmediato. Podría dar como resultado la pérdida de visión.
5. No haga un cortocircuito con el cartucho de batería.
   (1) No toque los terminales con un material conductor.
   (2) Evite almacenar el cartucho de batería en recipientes con otros objetos metálicos como clavos, monedas, etc.
   (3) No exponga la batería al agua o lluvia. Un cortocircuito en la batería puede producir un gran flujo, sobrecalentamiento, posibles quemaduras e incluso una avería.
6. No guarde la herramienta ni el cartucho de batería en lugares donde la temperatura pueda llegar a o superar los 50°C (122°F).
7. No incinere el cartucho de batería incluso si está muy dañado o completamente desgastado. El cartucho de batería podría explotar en el fuego.
8. Tenga cuidado de no dejar caer o golpear la batería.
9. No use una batería dañada.
10. Para evitar riesgos, lea antes de su uso el manual de la batería reemplazable.
11. Las baterías de iones de litio están sujetas a los requisitos de la Legislación de mercancías peligrosas. Para su transporte comercial, como por ejemplo por terceros o transportistas, deben respetarse los requisitos especiales del embalaje y etiquetado. Para la preparación del artículo para su envío, se requiere consultar a un experto en materiales peligrosos. Acate también las, posiblemente más detalladas, regulaciones nacionales.
    Cubra los contactos abiertos y empaquete la batería de tal manera que no se pueda mover en el embalaje.
12. Al tirar la batería, retírela de la herramienta y deshágase de ella en un lugar seguro. Siga las regulaciones locales sobre la eliminación de baterías.
13. Use las baterías solo con los productos especificados por Makita. La instalación de las baterías con productos no conformes podría resultar en un incendio, calor excesivo, explosión o fuga de electrolitos. Si la herramienta no va a ser usada durante un periodo prolongado de tiempo, debe retirar la batería de ella.
14. Si la herramienta no va a ser usada durante un periodo prolongado de tiempo, debe retirar la batería de ella.
15. No permita que astillas, polvo o suciedad se adhieran a los terminales, agujeros y ranuras de la batería. Puede provocar un rendimiento bajo o una avería de la herramienta o batería.
16. Mantenga la batería fuera del alcance de los niños.
17. Durante y tras el uso, la batería podría calentarse de manera que podría causar quemaduras o quemaduras de bajas temperaturas.
18. No toque el terminal de la herramienta inmediatamente después del uso, ya que podría calentarse lo suficiente como para causar quemaduras.
19. A menos que la herramienta sea compatible con su uso cerca de líneas de alta tensión, no use la batería cerca de ellas. Puede provocar un mal funcionamiento o avería de la herramienta o batería.

⚠ ***PRECAUCIÓN:***

Use solo baterías originales Makita. El uso de baterías Makita no originales o de baterías que hayan sido alteradas podría provocar la explosión de la batería causando incendios, lesiones personales y daños. También anulará la garantía de Makita para la herramienta de Makita y el cargador.

Consejos para mantener al máximo la vida útil de la batería

1. Cargue el cartucho de batería antes de que se descargue completamente. Deje de usar la herramienta y cargue la batería cuando note que la batería tiene menos potencia.
2. Nunca cargue un cartucho de batería que esté totalmente cargado. La sobrecarga reduce la vida útil de la batería.

3. Cargue el cartucho de batería con una temperatura ambiente de entre 10 y 40 grados centígrados (50°F - 104°F). Antes de cargarla, deje que una batería que esté caliente se enfríe.
4. Cuando no use la batería, retírela de la herramienta o del cargador.
5. Cargue el cartucho de batería si no lo usa durante un largo periodo de tiempo (más de seis meses).

TIEMPO DE FUNCIONAMIENTO

* Las baterías adecuadas para esta radio se enumeran en la siguiente tabla.
* La siguiente tabla indica el tiempo de uso con una sola carga.

Batería		Capacidad de la batería	Unidad: hora (aproximadamente)	
			Radio*	Linterna
LXT (14.4V)	BL1415N*	1.5 Ah	14	4.0
	BL1430B	3.0 Ah	24	7.0
	BL1440*	4.0 Ah	38	11
	BL1460B*	6.0 Ah	50	15
LXT (18V)	BL1815N	1.5 Ah	15	4.5
	BL1820B	2.0 Ah	20	6.0
	BL1830/BL1830B	3.0 Ah	28	8.5
	BL1840B	4.0 Ah	40	12
	BL1850B	5.0 Ah	52	16
	BL1860B	6.0 Ah	63	19

* EN LA SALIDA DE LOS ALTAVOCES = 100mW
* Espec í fico del pa í s

⚠ ***ADVERTENCIA:***

Solo use las baterías indicadas anteriormente. El uso de cualquier otra batería podría causar lesiones o fuego.

NOTA:

- La tabla sobre el tiempo de funcionamiento de la batería es para referencia.
- El tiempo de funcionamiento real puede diferir según el tipo de batería, condiciones de carga o entorno de uso.
- Puede que algunas de las baterías o cargadores listados anteriormente no estén disponibles según su región de residencia.

Fuente de alimentación con cable recomendada

Batería portátil	PDC01

- Las baterías con cable enumeradas anteriormente puede que no estén disponibles según su región de residencia.
- Antes de usar una batería con cable, lea las instrucciones y las marcas de precaución.

INSTALACIÓN Y ALIMENTACIÓN

⚠ **PRECAUCIÓN:**

- Antes de instalar o retirar la batería, apague siempre la radio.
- Tenga cuidado de no dejar caer o golpear la radio. Una carcasa rota podría cortarle los dedos o clavarse en su cuerpo. Una radio dañada puede tener un comportamiento impredecible que podría resultar en fuego, explosiones o riesgo de lesiones.
- Sostenga la herramienta y la batería firmemente cuando instale o retire la batería.

IMPORTANTE:

- Una potencia reducida, distorsión, sonidos entrecortados o que la retroiluminación de la pantalla parpadee y el icono parpadee, son todas señales de que la batería necesita cambiarse.
- La batería no se incluye como accesorio estándar.

Instalación o retirada del cartucho de batería (Fig. 2)

- Para instalar el cartucho de batería, alinee la lengüeta en el cartucho de batería con la ranura en la carcasa y deslícela a su lugar. Siempre insértela hasta que encaje en su sitio con un pequeño clic.
- Si puede ver el indicador rojo de la zona superior del botón, significa que el cartucho no está encajado completamente. Instálelo completamente hasta que el indicador rojo no esté visible. De lo contrario, el cartucho puede desprenderse accidentalmente de la radio y causar lesiones al operario o a alguna persona que se encuentre cerca.
- No haga fuerza al insertar el cartucho de la batería. Si el cartucho no entra con suavidad, significa que no lo está instalando correctamente.
- Para retirar la batería, deslícela de la radio mientras desliza el botón en la parte frontal de la radio.

Indicaciones de la batería restante (Fig. 3)

➢ **1. Luces indicadoras** **2. Botón de comprobación**

Presione el botón en el cartucho de batería para mostrar la batería restante. Las luces indicadoras se encenderán por unos segundos.

- **Batería LXT**

Luces indicadoras			Capacidad restante
Iluminado	Apagado	Parpadeando	
■	■	■	75% ~ 100%
■	■	□	50% ~ 75%
■	□	□	25% ~ 50%
■	□	□	0% ~ 25%
◪	□	□	Cargue la batería
■ ↑ □	■ ↓ □	□ ■	La batería puede haber funcionado mal

NOTA:

- Dependiendo de las condiciones de uso y de la temperatura ambiente, la indicación puede diferir ligeramente de la capacidad real.
- La primera (la más a la izquierda) luz indicadora parpadeará cuando el sistema de protección de la batería funcione.

ESCUCHAR LA RADIO

Sintonizar la radio

1. Presione el botón de encendido para encender la radio.
2. Seleccione el modo de radio FM o AM presionando repetidamente el botón de modo.
3. Mantenga presionado el botón de sintonizar hacia arriba o abajo para buscar en la banda FM o AM. La pantalla mostrará le frecuencia de la señal que haya encontrado. Para encontrar más emisoras de FM o AM, repita la operación de búsqueda. La radio buscará en la banda FM o AM desde la frecuencia mostrada actualmente y dejará de buscar cuando encuentre una emisora lo suficientemente fuerte.
4. Presione el botón de sintonizar hacia arriba o abajo para ajustar la frecuencia si fuera necesario.
5. Presione el botón de subir/bajar volumen para ajustar el nivel de sonido deseado.
6. Para apagar la radio, presione el botón de encendido.

NOTA:

Para el modo de radio FM/AM, si la recepción de la radio no fuera buena, es posible que necesite reubicar la radio a una posición que ofrezca mejor recepción.

Presintonizar emisoras en memoria

Hay 9 presintonías de emisoras para radio AM y otras 9 para radio FM. Se usan de la misma manera en ambas bandas.

1. Presione el botón de encendido para encender la radio.
2. Presione el botón de modo para seleccionar la banda de frecuencias deseada.
   Sintonice la emisora de radio deseada tal y como se describió anteriormente.
3. Mantenga presionado el botón de presintonía arriba o abajo hasta que "M" parpadee en la pantalla.
4. Presione el botón de presintonía arriba o abajo para seleccionar el número de memoria deseado.
5. Mantenga presionado el botón de presintonía arriba o abajo hasta que "M" deje de parpadear en la pantalla. La emisora de radio se guardará en la presintonía de memoria seleccionada. En la pantalla aparecerá el número de la memoria.
6. Repita este procedimiento según necesite para las presintonías restantes. Las emisoras presintonizadas que se hayan guardado, pueden sobrescribirse siguiendo el procedimiento anterior si fuera necesario.

Seleccionar emisoras de memoria

1. Encienda la radio y seleccione el modo de radio AM o FM.
2. Presione momentáneamente el botón de presintonía arriba o abajo para sintonizar la radio a una de las emisoras de radio presintonizadas en memoria.

Linterna LED

1. Presione el botón de encender/apagar la luz repetidamente para seleccionar diferentes modos de luz. Esta linterna LED cuenta con 2 modos diferentes: cobertura de luz de 360º y modo de transporte lateral.
2. Mantenga presionado el botón de encender/apagar la luz para apagar la luz.

OTROS AJUSTES

Usar la correa (Fig. 4)

Con la correa suministrada, puede colgar el producto de diferentes formas cuando lo necesite (consulte el método de instalación en la Fig. 4.)

MANTENIMIENTO

⚠ **PRECAUCIÓN:**

- Nunca use gasolina, bencina, diluyentes, alcohol o similares. Podría dar como resultado decoloración, deformaciones o roturas.
- No lave la radio con agua.

ESPECIFICACIONES

Batería	14.4V & 18V
Cobertura de frecuencias	FM 87.5-108 MHz (0.1MHz/intervalo) AM (MW) 520-1,710 kHz (10kHz/intervalo)
Sistema de antena	FM: Antena integrada
	AM: Antena de barra

Altavoz	2.25 pulgadas
Potencia de salida	14.4V: 2.4W
	18V: 3.0W
Dimensiones (largo x ancho x alto) (con BL1860B)	126 x 129 x 289mm (con el asa bajada)
Peso (sin batería)	0.95KG

PORTUGUÊS (Instruções de origem)

Explicação do aspeto geral (Fig. 1)

1. Pega de transporte
2. Altifalante
3. Lanterna LED
4. Compartimento da bateria
5. Botão de aumentar/diminuir o volume
6. Botão de modo
7. Botão de memorização para cima
8. Botão ligar/desligar
9. Botão de memorização para cima
10. Botão de sintonização para cima/baixo
11. Botão ligar/desligar luz / Botão de modo de luz
12. Fivela da alça

Ecrã LCD

A. Volume
B. Indicador de bateria fraca
C. Número de memória
D. Frequência de rádio / volume do som
E. Banda AM/FM

SÍMBOLOS

O seguinte mostra os símbolos usados para o equipamento. Certifique-se que compreende o seu significado antes de usar.

Leia o manual de instruções.

SEGURANÇA IMPORTANTE INSTRUÇÕES

⚠ ***ADVERTÊNCIA:***
Ao utilizar este produto, devem ser sempre tomadas precauções básicas de segurança para reduzir o risco de incêndio, choque elétrico e ferimentos pessoais, incluindo o seguinte:

1. Leia cuidadosamente o manual de instruções e o manual de instruções do carregador antes de usar.
2. Limpe apenas com um pano seco.
3. Não instale o aparelho junto de fontes de calor como radiadores, registos de calor, fogões ou outros aparelhos (incluindo amplificadores) que produzam calor.
4. Utilize apenas as ligações/acessórios especificados pelo fabricante.
5. Um rádio a bateria com bateria integrada ou uma bateria separada tem de ser recarregado apenas com o carregador especificado para a bateria. Um carregador que pode ser adequado para um tipo de bateria pode criar um risco de incêndio quando utilizado com outra bateria.
6. Utilize o rádio a bateria apenas com baterias especificamente concebidas. A utilização de qualquer outra bateria pode criar um risco de incêndio.
7. Quando o conjunto da bateria não se encontra a uso, mantenha-o afastado de outros objetos de metal como: clips de papel, moedas, chaves, pregos, parafusos, ou outros objetos pequenos de metal que possam fazer a ligação entre dois terminais. Colocar em curto-circuito os terminais da bateria pode causar faíscas, queimaduras ou um incêndio.
8. Evitar contacto do corpo com superfícies ligadas à terra como tubos, radiadores, fogões e frigoríficos. Há um risco acrescido de choque elétrico se o corpo estiver ligado à terra.
9. Em condições de mau uso, poderá ser ejetado líquido da bateria, evite o contacto. Se ocorrer um contacto acidental, lave abundantemente com água. Se o líquido entrar em contacto com os olhos, procure também ajuda médica. O líquido ejetado da bateria pode causar irritação ou queimaduras.
10. Não utilize uma bateria ou ferramenta danificada ou modificada. Baterias danificadas ou modificadas podem exibir comportamentos imprevisíveis que resultam em incêndio, explosão ou risco de ferimentos.
11. Não exponha uma bateria ou ferramenta ao fogo ou temperatura excessiva. A exposição ao fogo ou a temperatura acima de 130°C (266°F) pode provocar uma explosão.
12. Siga todas as instruções de carregamento e não carregue a bateria ou a ferramenta fora do intervalo de temperatura especificado nas instruções. Carregar incorretamente ou em temperaturas fora do intervalo especificado pode danificar a bateria e aumentar o risco de incêndio.
13. Não utilize o produto com o volume alto em nenhuma circunstância. Para evitar danos auditivos, utilize o produto com um nível de volume moderado.
14. (Apenas para produtos com visor LCD) Os visores LCD incluem líquidos que podem causar irritação e envenenamento. Se o líquido entrar nos olhos, na boca ou na pele, enxaguar com água e chamar um médico.
15. Não exponha o produto à chuva ou em condições húmidas. A entrada de água no produto aumentará o risco de choque elétrico.
16. Este produto não está destinado a ser utilizado por pessoas (incluindo crianças) com capacidades

físicas, sensoriais ou mentais reduzidas, ou falta de experiência e conhecimento, a menos que tenham sido supervisionadas ou instruídas sobre o uso do produto por uma pessoa responsável pela sua segurança. As crianças devem ser supervisionadas para garantir que elas não brincam com o produto. Armazene o produto fora do alcance das crianças.

GUARDE ESTAS INSTRUÇÕES

NORMAS DE SEGURANÇA ESPECÍFICAS PARA O CARTUCHO DA BATERIA

1. Antes de usar o cartucho da bateria, leia todas as instruções e marcas de advertência no (1) carregador da bateria, (2) bateria e (3) produto que usa a bateria.
2. Não desmonte o cartucho da bateria.
3. Se o período de funcionamento se tornar excessivamente curto, pare imediatamente o funcionamento. Pode provocar um riso de sobreaquecimento, possíveis queimaduras ou mesmo explosão.
4. Se o eletrólito entrar para os olhos, lave-os com água limpa e procure um médico imediatamente. Pode originar perda de visão.
5. Não faça curto circuito com a bateria:
   (1) Não toque nos terminais com qualquer material condutor.
   (2) Evite guardar o cartucho da bateria num recipiente com outros objetos de metal como pregos, moedas, etc.
   (3) Não exponha o cartucho de bateria à água ou à chuva.Um curto circuito na bateria pode causar um grande fluxo de corrente, sobreaquecimento, possíveis queimaduras e mesmo avaria.
6. Não guarde a ferramenta e o cartucho da bateria em locais em que a temperatura possa chegar ou ultrapassar os 50°C (122°F).
7. Não incinere o cartucho da bateria mesmo que se encontre muito danificado ou esteja completamente gasto. O cartucho da bateria pode explodir num incêndio.
8. Tenha cuidado para não deixar cair a bateria ou bater com a bateria.
9. Não use uma bateria danificada.
10. Para evitar riscos, o manual de substituição da bateria deve ser lido antes de usar.
11. As baterias que contêm iões de lítio estão sujeitas aos requisitos da Legislação de Mercadorias Perigosas. Para transportes Comerciais, por exemplo, por terceiros, agentes de encaminhamento, requisitos especiais de embalamento e rotulagem devem ser observados.
    Para a preparação do item que está a ser enviado, é necessário consultar um especialista em materiais perigosos. Observe também as regulamentações nacionais mais detalhadamente.
    Fita ou cobrir os contatos abertos e arrumar a bateria de tal maneira que não pode se mover na embalagem.
12. Ao descartar a bateria, remova-a primeiro da ferramenta e descarte-a num local seguro. Siga os regulamentos locais relacionados ao descarte de baterias.
13. Use as baterias apenas com os produtos especificados pela Makita. A instalação das baterias em produtos não conformes pode resultar em incêndio, superaquecimento, explosão ou vazamento de eletrólito. Se a ferramenta não for utilizada durante um longo período, a bateria deve ser removida da ferramenta.
14. Se a ferramenta não for utilizada durante um longo período, a bateria deve ser removida da ferramenta.
15. Não permita que aparas, poeira ou terra bloqueiem os terminais, orifícios e ranhuras da bateria. Isso pode resultar em baixo desempenho ou avaria da ferramenta ou da bateria.
16. Mantenha a bateria longe de crianças.
17. Durante e após o utilização, a bateria pode aquecer, o que pode causar queimaduras.
18. Não toque no terminal da ferramenta imediatamente após o utilização, pois esta pode estar quente o suficiente para causar queimaduras.
19. A menos que a ferramenta suporte a utilização perto de linhas de alta tensão, não use a bateria perto de linhas de alta tensão. Isso pode resultar no mau funcionamento ou avaria da ferramenta ou da bateria.

⚠ ***CUIDADO:***

Utilize apenas baterias Makita genuínas. O uso de baterias Makita não genuínas, ou baterias que tenham sido alteradas, pode resultar na explosão da bateria causando incêndios, danos pessoais e materiais. Também anulará a garantia da Makita para a ferramenta Makita e o carregador.

Conselhos para a manutenção prolongada da bateria

1. Carregue o cartucho da bateria antes de estar completamente descarregado. Pare sempre o funcionamento da ferramenta e carregue o cartucho da bateria quando notar uma menor potência da ferramenta.
2. Nunca recarregue um cartucho de bateria completamente carregado. O sobrecarregamento diminui a duração da bateria.

3. Carregue o cartucho da bateria à temperatura ambiente entre 10°C e 40°C (50°F e 104°F). Deixe que o cartucho da bateria quente arrefeça antes de o carregar.
4. Quando não estiver a utilizar a bateria, remova-a da ferramenta ou do carregador.
5. Carregue o cartucho da bateria se não o usar por um longo período de tempo (mais de seis meses).

TEMPO DE FUNCIONAMENTO

* As baterias adequadas para este rádio estão listadas na tabela a seguir.
* A tabela seguinte indica o tempo de funcionamento com um único carregamento.

Bateria		Capacidade da bateria	Unidade: Hora (Aproximadamente)	
			Rádio*	Lanterna
LXT (14.4V)	BL1415N*	1.5 Ah	14	4.0
	BL1430B	3.0 Ah	24	7.0
	BL1440*	4.0 Ah	38	11
	BL1460B*	6.0 Ah	50	15
LXT (18V)	BL1815N	1.5 Ah	15	4.5
	BL1820B	2.0 Ah	20	6.0
	BL1830/BL1830B	3.0 Ah	28	8.5
	BL1840B	4.0 Ah	40	12
	BL1850B	5.0 Ah	52	16
	BL1860B	6.0 Ah	63	19

* NA SAÍDA DAS COLUNAS = 100mW
* País específico

⚠ ***ADVERTÊNCIA:***

Utilize apenas as bateria listadas acima. O uso de qualquer outra bateria pode causar ferimentos e / ou incendiar.

NOTA:

- A tabela relativa ao tempo de operação da bateria acima é para referência.
- O tempo de operação real pode diferir com o tipo de bateria, condição de carregamento ou ambiente de utilização.
- Algumas das baterias e carregadores listados acima podem não estar disponíveis dependendo da sua região de residência.

Fonte de alimentação ligada por fio recomendada

Fonte de alimentação portátil	PDC01

- A (s) fonte (s) de alimentação ligada (s) por fio listada (s) acima pode (m) não estar disponível (eis) dependendo da sua região de residência.
- Antes de utilizar a fonte de alimentação ligada por fio, leia as instruções e as etiquetas de precaução na mesma.

INSTALAÇÃO E FONTE DE ALIMENTAÇÃO

⚠ **CUIDADO:**

- Desligue sempre o rádio antes de instalar ou remover a bateria.
- Tenha cuidado para não deixar cair ou dar uma pancada no rádio. Se o cartuxo partir pode cortar o dedo ou o corpo. Rádio danificado pode exibir um comportamento imprevisível e resultar em incêndio, explosão ou risco de lesão.

- Segure a ferramenta e a bateria com firmeza ao instalar ou remover a bateria.

IMPORTANTE:

- Potência reduzida, distorção, som gaguejante ou retroiluminação do ecrã a piscar e ícone a piscar no ecrã são todos os sinais de que a bateria precisa de ser substituída.
- A bateria não está incluída como acessório padrão.

Instalar ou remover o cartucho deslizante da bateria (Fig. 2)

- Para instalar o cartucho da bateria, alinhar a ponta do cartucho da bateria com a ranhura do cartucho da bateria no compartimento e colocá-la no sítio. Insira sempre a totalidade para que fique no lugar e faça um clique.
- Se ainda estiver visível o indicador vermelho na parte superior do botão, não estará bem encaixado. Coloque-a completamente, até deixar de ver o indicador vermelho. Caso contrário, pode cair do rádio e causar ferimentos em si, ou em alguém que esteja perto de si.
- Não exerça força ao introduzir a bateria. Se não encaixar facilmente é porque não está corretamente posicionada.
- Para remover a bateria, deslize-a do rádio enquanto desliza o botão da frente da bateria.

Indicando a capacidade restante da bateria (Fig. 3)

➢ **1. Lâmpadas do indicador 2. Botão de verificação**

Pressione o botão de verificação do cartucho da bateria para indicar a capacidade remanescente da bateria. As lâmpadas indicadoras acendem durante uns segundos.

- **Bateria LXT**

Lâmpadas indicadoras			Capacidade restante
■ Aceso	□ Desligado	◪ A Piscar	
■ ■ ■ ■			75% ~ 100%
■ ■ ■ □			50% ~ 75%
■ ■ □ □			25% ~ 50%
■ □ □ □			0% ~ 25%
◪ □ □ □			Carregue a bateria
■ ■ □ □ ↑↓ □ □ ■ ■			A bateria pode estar avariada

NOTA:

- Dependendo das condições de utilização e da temperatura ambiente, a indicação pode diferir ligeiramente da capacidade efetiva.
- A primeira luz indicadora (extrema esquerda) pisca quando o sistema de proteção da bateria funciona.

OUVIR RÁDIO

Sintonização do rádio

1. Prima o botão ligar/desligar para ligar o rádio.
2. Selecione o modo de rádio FM ou AM premindo repetidamente o Botão de Modo.
3. Segure e prima o Botão de sintonização para cima/baixo para procurar a banda FM ou AM. O ecrã irá mostrar a frequência do sinal que encontrar. Para encontrar mais estações FM ou AM, repita a operação de procura. O seu rádio irá procurar a banda FM ou AM a partir da frequência atualmente mostrada e deixará de procurar quando encontrar um sinal com força suficiente.
4. Prima o Botão de sintonização para cima/baixo para melhorar a frequência, se necessário.
5. Prima o Botão de aumentar/diminuir volume para ajustar o nível de som desejado.
6. Para desligar o rádio, prima o Botão ligar/desligar.

NOTA:

Para o modo de rádio FM/AM, se a receção do rádio não for boa, talvez seja necessário mover o seu rádio para uma posição que proporcione uma melhor receção.

Estações memorizadas

Existem 9 estações predefinidas para rádio AM e FM. São utilizadas da mesma forma para cada banda de frequência.

1. Prima o botão ligar/desligar para ligar o rádio.
2. Prima a Botão de modo para selecionar a banda de onda desejada.
   Sintonize a estação de rádio pretendida, conforme descrito anteriormente.
3. Segure e prima o Botão de memorização para cima ou o Botão de memorização para baixo até que a letra "M" pisque no ecrã.
4. Prima o Botão de memorização para cima ou o Botão de memorização para baixo para selecionar o número de memória desejado.
5. Prima e segure o Botão de memorização para cima ou o Botão de memorização para baixo até que a letra "M" pisque no ecrã. A estação de rádio é armazenada na estação memorizada selecionada. O ecrã irá mostrar o número de memória.
6. Repita este procedimento conforme necessário para as restantes estações a serem memorizadas. As estações memorizadas que já tenham sido armazenadas podem

ser sobrescritas, seguindo o procedimento acima indicado, se necessário.

Aceder às estações memorizadas

1. Ligue o rádio e selecione o modo de rádio AM ou FM.
2. Prima momentaneamente o Botão de memorização para cima ou o Botão de memorização para baixo para sintonizar o seu rádio a uma das estações armazenadas.

Lanterna LED

1. Prima o Botão ligar/desligar luz repetidamente para selecionar os diferentes modos de luz. Esta lanterna LED apresenta 2 modos de luz diferentes: cobertura de luz de 360˚ e transporte lateral.
2. Prima e segure o Botão ligar/desligar luz para desligar a luz.

CONFIGURAÇÕES DIVERSAS

Usar a alça (Fig. 4)

Ao utilizar a alça fornecida, pode pendurar o produto de diferentes maneiras sempre que necessário. (Consulte o método de instalação na Figura 4).

MANUTENÇÃO

⚠ **CUIDADO:**

- Nunca use gasolina, benzina, diluente, álcool ou similares. Podem originar descoloração, deformação ou rachas.
- Não limpe o rádio com água.

ESPECIFICAÇÕES

Bateria	14.4V & 18V
Cobertura de frequências	FM 87.5-108 MHz (0.1MHz/step) AM (MW) 520-1,710 kHz (10kHz/step)
Sistema de antena	FM: Antena embutida
	AM : Antena

Altifalante	2.25 polegadas
Energia de Saída	14.4V: 2.4W
	18V: 3.0W
Dimensões (C x L x A) (com BL1860B)	126 x 129 x 289mm (Pega para baixo)
Peso (sem bateria)	0.95KG

Makita Corporation
3-11-8, Sumiyoshi-cho,
Anjo, Aichi 446-8502 Japan

DMR055-NA3-SP-BZ-2109
3A81eV5Z30000 (2021.12.30)

www.makita.com

SJN

Quebec Notice — Warranty of Availability (Bill 29)
Avis (Québec) — Garantie de disponibilité (projet de loi 29)

For Québec customers only:
Pour les clients du Québec seulement :

NOTICE TO QUÉBEC CONSUMERS – Warranty of availability of replacement parts, repair services and related maintenance/repair information. *Please note that while Makita Canada Inc. ("Makita") makes reasonable efforts to have replacement parts and/or maintenance/repair information available for certain products, please note that Makita does not guarantee the availability of replacement parts, repair services or maintenance/repair information within the meaning of section 39 of the Quebec Consumer Protection Act and sections 79.18 to 79.20 of the Regulation Respecting the Application of the Consumer Protection Act, for any Makita® products manufactured, imported, distributed, advertised, offered for sale and/or sold in Quebec (whether through authorized dealers, or any other distribution channel).*	***AVIS AUX CONSOMMATEURS DU QUÉBEC – Garantie de disponibilité des pièces de rechange, services de réparation, et renseignements relatifs à l'entretien et à la réparation.*** *Bien que Makita Canada Inc. (« Makita ») déploie des efforts raisonnables afin de rendre disponibles les pièces de rechange et/ou les renseignements relatifs à l'entretien ou à la réparation de certains produits, Makita ne garantit pas la disponibilité des pièces de rechange, des services de réparation ou des renseignements nécessaires à l'entretien ou à la réparation au sens de l'article 39 de la Loi sur la protection du consommateur du Québec et des articles 79.18 à 79.20 du Règlement d'application de la loi sur la protection du consommateur pour aucun produit Makita^MD fabriqué, importé, distribué, annoncé, offert en vente et/ou vendu au Québec (que ce soit par l'intermédiaire de détaillants autorisés ou d'autres voies de distribution).*